NODOR

FRIGORIFICOS **COMBINADOS**

NorFrost HAIL 201 NF GDB

Cod. **4214** EAN **8422248349857**

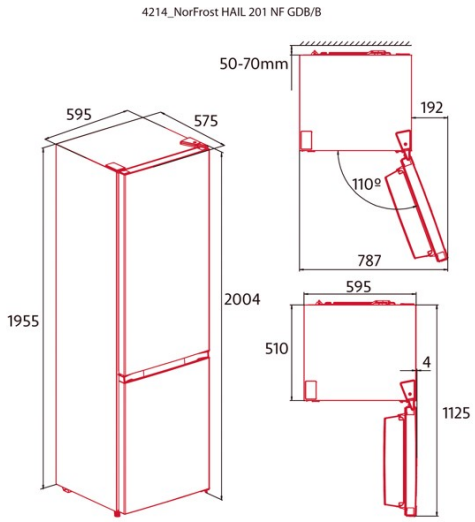

INFORMAÇÕES GERAIS

EAN/UPC	8422248349857
Subfamília	Combi

Ficha de produto de acordo com o Regulamento da UE 2019/2016

Classe de eficiência energética	E
Consumo de energia [kWh/ano]	247
Volume de armazenamento do frigorífico [l]	238
Volume de armazenamento do congelador [l]	98
Classificação por estrelas	4
Frigorífico no frost	√
Capacidade de congelação [kg/24h]	6
Classe climática	SN/ST
Emissões sonoras [dBA]	39
Tipo de instalação	Free Standing

Equipamento de refrigeração

Número de compartimentos nas portas	4
Número de prateleiras de vidro	5
Prateleira de vinho	√
Gaveta para frutas e verduras	2
Arrefecedor para carne e peixe	0
Decoração interior metálica	-
Número de bandejas de ovos	2
Capacidade de ovo	1-6

Equipamento de congelação

Número de gavetas fechadas	3
Bandejas de gelo	1

Iluminação

Luz do refrigerador	√
Luz do congelador	-
Luz LED	√

Ligação de energia e água

Tensão nominal (V)	220-240
Frequência nominal (Hz)	50
Potência nominal de entrada (W)	150
Proteção contra descargas elétricas	Class II
Tipo de ficha	Type F

Controlo

Tipo de controlo	Electronic
Sistema de refrigeração	Dual No Frost
Regulação eletrónica da temperatura do refrigerador	√
Regulação eletrónica da temperatura do congelador	√
Super função de arrefecimento	-
Função de congelação ótima	√
Festa de feriados	√
Função de inverno-verão	-

Instalação

Largura (mm)	595
Altura (mm)	2004
Profundidade (mm)	590
Portas reversíveis	√
Rodas	√
Lado de abertura da porta	Right and Left