NODOR

FRIGORIFICOS **COMBINADOS**

NorFrost HAIL 193 TNF BI 70

Cod. **4206** EAN **8422248343176**

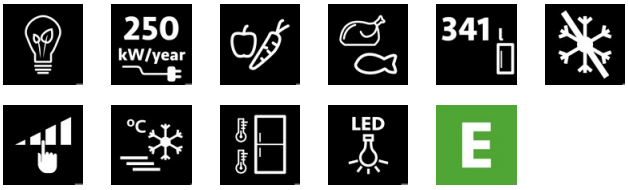

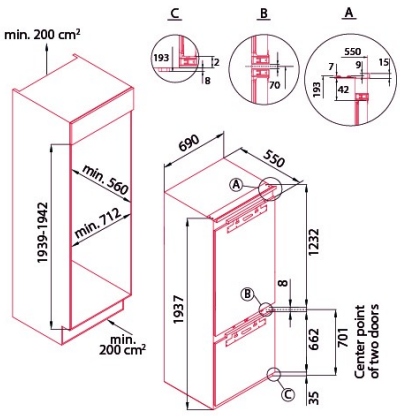

INFORMAÇÕES GERAIS

EAN/UPC	8422248343176
Subfamília	Combi

Ficha de produto de acordo com o Regulamento da UE 2019/2016

Classe de eficiência energética	E
Consumo de energia [kWh/ano]	250
Volume de armazenamento do frigorífico [l]	257
Volume de armazenamento do congelador [l]	84
Classificação por estrelas	4
Frigorífico no frost	√
Congelador no frost	√
Capacidade de congelação [kg/24h]	3,8
Classe climática	N/ST
Emissões sonoras [dBA]	41
Tipo de instalação	Built-In

Equipamento de refrigeração

Número de compartimentos nas portas	4
Número de prateleiras de vidro	4
Prateleira de vinho	-
Gaveta para frutas e verduras	1
Arrefecedor para carne e peixe	1
Decoração interior metálica	√
Capacidade de ovo	0

Equipamento de congelação

Número de gavetas	3
Número de gavetas fechadas	3

Iluminação

Luz do refrigerador	√
Luz LED	√

Ligação de energia e água

Tensão nominal (V)	220-240
Frequência nominal (Hz)	50

Controlo

Tipo de controlo	Electronic
Mostrar	LED
Sistema de refrigeração	Total No Frost
Regulação eletrónica da temperatura do congelador	√
Função de congelação ótima	√

Instalação

Largura (mm)	690
Altura (mm)	1937
Profundidade (mm)	550
Profundidade incorporada (mm)	560
Portas reversíveis	√