MÁQUINA DE LAVAR E DE **SECAR**

NorCare WD1480 I

Cod. **4198** EAN **8435025741980**

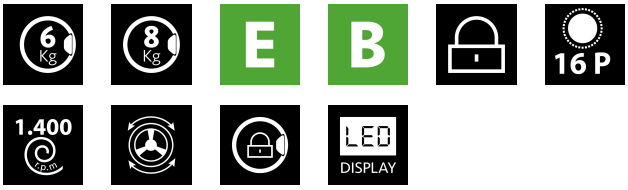

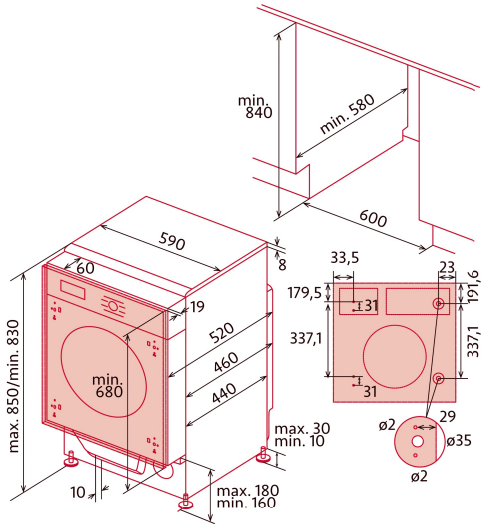

INFORMAÇÕES GERAIS

EAN/UPC	8435025741980
Subfamília	Washerdryer

Ficha de produto

Tipo de instalação	Built_in

Controlo

Tipo de controlo	Knob + Soft Touch Buttons
Mostrar	LED
Botão ON/ OFF	√
Início/Pausa	√
Atraso de início	1-24h
Seletor de temperatura de lavagem	√
Seletor de velocidade de rotação	√
Seletor de nível seco	√
Indicador de bloqueio infantil	√
Indicador de tempo restante	√

Programas e funções

Número de programas	16
Programa 1 - Nome	Cotton
Programa 2 - Nome	1 Hour W/D
Programa 3 - Nome	Jeans
Programa 4 - Nome	Mix
Programa 5 - Nome	Rinse and Spin
Programa 6 - Nome	Apenas em seco
Programa 7 - Nome	Spin Only
Programa 8 - Nome	Quick
Programa 9 - Nome	Sport Wear
Programa 10 - Nome	Baby Care
Programa 11 - Nome	Wool
Programa 12 - Nome	Wash and Dry
Programa 13 - Nome	20ºC
Programa 14 - Nome	ECO 40-60
Programa 15 - Nome	Intensive
Programa 16 - Nome	Customizated
Função de pré-lavagem	√
Função de enxaguamento adicional	√
Adicionar a função da roupa	√
Função de limpeza automática	√

Características gerais

Tipo de motor	AC
Tipo de tambor	Stainless Steel
Diâmetro da porta de escotilha [cm]	31
Filtrar	Accesible
Junta antibacteriana	√
Sistema de redução de espuma	√
Autoajuste da carga	√
Bloqueio de crianças	√
Proteção contra sobreaquecimento	√

Instalação

Largura (mm)	590
Altura Mín. (mm)	830
Altura máx. (mm)	830
Profundidade (mm)	540
Altura ajustável	√
Largura incorporada (mm)	600
Altura interior (mm)	840
Profundidade incorporada (mm)	580

Ligação de energia e água

Tensão nominal (V)	220-240
Frequência nominal (Hz)	50
Potência nominal de entrada (W)	1900
Proteção contra descargas elétricas	Classe I
Comprimento do cabo de alimentação (m)	1,5
Tipo de ficha	Type F
Comprimento da mangueira de água de entrada (m)	1
Comprimento da mangueira de água de drenagem (m)	1,6