NODOR

FORNOS **COMPACTOS**

NorChef SO 4600 SW

Cod. **2146** EAN **8422248348287**

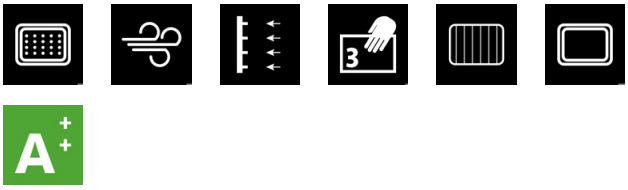

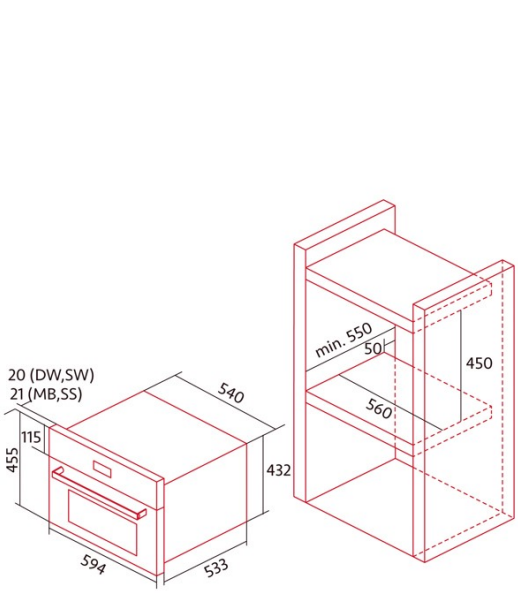

INFORMAÇÕES GERAIS

EAN/UPC	8422248348287
Subfamília	Compact

Ficha de produto

Fonte de calor	Electricity
Massa do aparelho [kg]	34,2
Número de cavidades	1
Volume da cavidade (L)	34

Dimensões

Largura (mm)	594
Altura (mm)	453
Profundidade (mm)	562
Largura incorporada (mm)	594
Altura incorporada (mm)	432
Profundidade incorporada (mm)	533

Controlos

Tipo de controlo	Mechanical
Mostrar	WHITE
Número de funções	5
Funções	Grill;Steam;Decaling
Temporizador	Electronic
Indicador de ligar/desligar	√
Indicador do termóstato	√
Temperatura mínima [°C]	30
Temperatura máxima [°C]	230
Temperatura mínima de vapor [°C]	40
Temperatura máxima do vapor [°C]	100

Características

Limpeza	Não
Esmalte	Não
Baixa a grelha	-
Vidro interior removível	√
Tipo de luz	LED
Número de lâmpadas	20
Potência da lâmpada [W]	1
Número de vidros da porta	3
Fechadura manual da porta	√
Fecho suave	-
Tipo cavidade	Flat
Suportes laterais	√
Níveis	4
Guias telescópicas	Não
Ventilador de convecção	-

Segurança

Ventilador de refrigeração	√
Proteção contra sobreaquecimento	√
Paragem automática de segurança	√

Ligação elétrica

Tensão nominal (V)	220-240
Frequência nominal (Hz)	50/60
Potência nominal de entrada (W)	1200
Tipo de ficha	No plug

Acessórios

Bandeja profunda	-
Bandeja de vapor	√
Grelha	√
Grelha interior	√
Cabo da bandeja	-
Depósito removível	√
Pizza Stone	-
Kit para assar	-