NODOR

FORNO A **VAPOR**

NorChef SO 4800 SW

Cod. **2120** EAN **8435025721203**

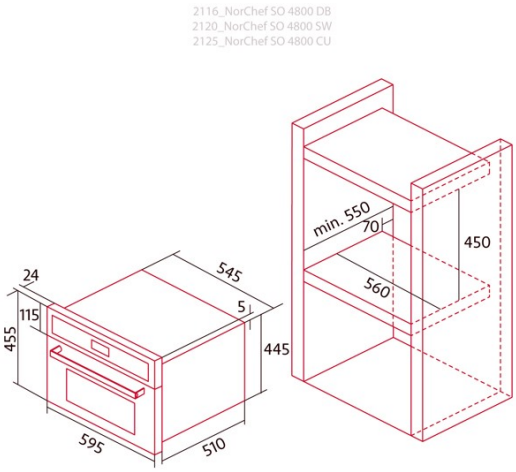

INFORMAÇÕES GERAIS

EAN/UPC	8435025721203
Subfamília	Steam

Ficha de produto

Classe de eficiência energética	A+
Consumo de energia em modo convencional [kWh/ciclo]	510
Consumo de energia em modo impulsionado por ventilador [kWh/ciclo]	DGC-28YB1-H116-C45
Número de cavidades	1se
Volume da cavidade (L)	36t_in

Dimensões

Largura (mm)	595
Altura (mm)	Fast_preheat;Steam with grill and fan;Light;Defrosting;Double Grill;Steam;Steam and turbo heating;Top heating with fan;Turbo heating
Profundidade (mm)	510
Largura incorporada (mm)	595
Altura incorporada (mm)	TINON
Profundidade incorporada (mm)	510

Controlos

Tipo de controlo	1ch control
Mostrar	LCD
Número de funções	8
Temporizador	Electronic
Indicador de ligar/desligar	HR3131133
Indicador do termóstato	√
Temperatura mínima [°C]	30
Temperatura máxima [°C]	225
Temperatura máxima do vapor [°C]	100
Sonda térmica	270

Características

Esmalte	Não
Baixa a grelha	-
Vidro interior removível	√
Número de lâmpadas	15
Potência da lâmpada [W]	1e
Número de vidros da porta	3
Fechadura manual da porta	-
Fecho suave	-
Tipo cavidade	Electronic
Suportes laterais	650
Níveis	4
Guias telescópicas	Não

Segurança

Ventilador de refrigeração	√
Paragem automática de segurança	-
Fechadura de porta de pirólise	-
Indicador de bloqueio de pirólise	220-240

Ligação elétrica

Menor potência do elemento aquecedor [W]	0
Potência do turbocompressor [W]	1600
Tensão nominal (V)	135
Frequência nominal (Hz)	50
Potência nominal de entrada (W)	3050
Comprimento do cabo de alimentação (m)	1,2

Acessórios

Bandeja plana	Controlo tátil
Bandeja profunda	√
Bandeja de vapor	√
Grelha	Não
Grelha interior	√
Guias telescópicas	-
Cabo da bandeja	√
Depósito removível	√
Kit para assar	-