NODOR

FRIGORÍFICOS **COMBI**

NorFrost TUNDRA TNF 177 BI SL

Cod. **4213** EAN **8422248349741**

4213_NorFrost TUNDRA TNF 177 BI SL /B

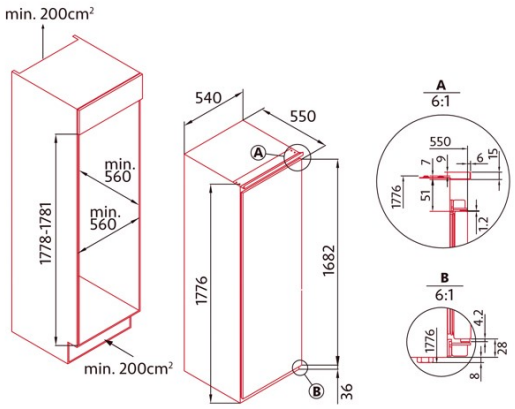

INFORMACIÓN GENERAL

EAN/UPC	8422248349741
Subfamília	Combi

Ficha de producto según el Reglamento UE 2019/2016

Clase de eficiencia energética	E
Consumo de energía [kWh/año]	137
Volumen de almacenamiento del frigorífico [l]	280
Clasificación por estrellas	4
Frigorífico sin escarcha	√
Clase climática	N/ST
Emisiones sonoras [dBA]	41
Tipo de instalación	Built-In

Equipo de refrigeración

Número de balcones de las puertas	4
Número de estantes de vidrio	5
Estante de vino	√
Enfriador para carne y pescado	2
Decoración interior metálica	√
Número de bandejas de huevos	1
Capacidad de huevo	1-6

Equipo congelador

Número de cajones cerrados	3

Iluminación

Refrigerador de luz	√
Luz LED	√

Conexión de energía y agua

Tensión nominal (V)	220-240
Frecuencia nominal (Hz)	50
Tipo de enchufe	Type F

Control

Tipo de control	Electronic
Mostrar	LED
Sistema de refrigeración	No Frost
Regulación electrónica de la temperatura del refrigerador	√
Regulación electrónica de la temperatura del congelador	-
Super función de enfriamiento	√
Función de congelación estupenda	-
Fiesta de feriados	-
Función de invierno-verano	-

Instalación

Anchura incorporada (mm)	560
Profundidad incorporada (mm)	560
Puertas reversibles	√
Lado de apertura de la puerta	Right