NODOR

FRIGORÍFICOS **COMBI**

NorFrost HAIL 193 TNF BI 70

Cod. **4206** EAN **8422248343176**

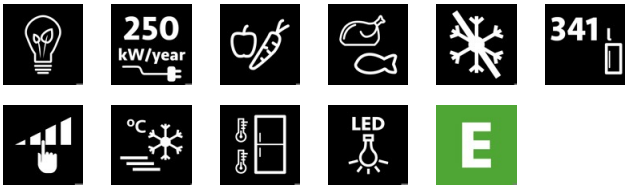

INFORMACIÓN GENERAL

EAN/UPC	8422248343176
Subfamília	Combi

Ficha de producto según el Reglamento UE 2019/2016

Clase de eficiencia energética	E
Consumo de energía [kWh/año]	250
Volumen de almacenamiento del frigorífico [l]	257
Volumen de almacenamiento del congelador [l]	84
Capacidad de congelación [kg/24h]	0,646
Clase climática	N/ST
Emisiones sonoras [dBA]	41
Tipo de instalación	Built-In

Equipo de refrigeración

Cajón para frutas y verduras	1
Enfriador para carne y pescado	1
Decoración interior metálica	-
Capacidad de huevo	0

Iluminación

Refrigerador de luz	-
Luz LED	√

Conexión de energía y agua

Tensión nominal (V)	220-240
Frecuencia nominal (Hz)	50

Control

Tipo de control	Mechanical
Mostrar	LED

Instalación
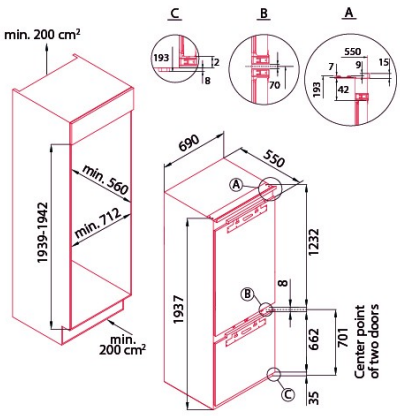
Anchura (mm)	690
Altura (mm)	1937
Profundidad (mm)	550
Profundidad incorporada (mm)	560
Puertas reversibles	√