NODOR

FRIGORÍFICOS **COMBI**

NorFrost HAIL 201 TNF INOX

Cod. **4205** EAN **8435025742055**

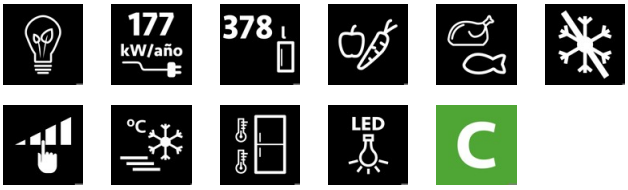

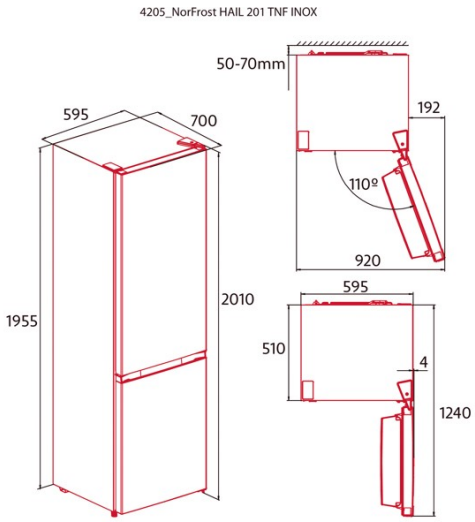

INFORMACIÓN GENERAL

EAN/UPC	8435025742055
Subfamília	Combi

Ficha de producto según el Reglamento UE 2019/2016

Clase de eficiencia energética	D
Consumo de energía [kWh/año]	192
Volumen de almacenamiento del frigorífico [l]	246
Volumen de almacenamiento del congelador [l]	83
Clasificación por estrellas	4
Frigorífico sin escarcha	√
Congelador sin escarcha	√
Capacidad de congelación [kg/24h]	4
Clase climática	N/ST
Emisiones sonoras [dBA]	41
Tipo de instalación	Free Standing

Equipo de refrigeración

Número de balcones de las puertas	4
Número de estantes de vidrio	3

Equipo congelador

Número de cajones	3

Iluminación

Refrigerador de luz	√
Luz del congelador	-
Luz LED	√

Conexión de energía y agua

Tensión nominal (V)	220-240
Frecuencia nominal (Hz)	50
Potencia nominal de entrada (W)	190
Tipo de enchufe	Type F

Control

Tipo de control	Electronic
Mostrar	LED
Sistema de refrigeración	No Frost
Regulación electrónica de la temperatura del refrigerador	√
Regulación electrónica de la temperatura del congelador	√
Super función de enfriamiento	√
Función de congelación estupenda	√
Fiesta de feriados	√

Instalación

Anchura (mm)	595
Altura (mm)	2010
Profundidad (mm)	630
Tipo de mango	Maneta exterior
Puertas reversibles	√
Ruedas	√
Lado de apertura de la puerta	Right