GRIFOS CAÑO **ALTO**

INFORMACIÓN GENERAL

EAN/UPC	8435025741362
Subfamília	High Spout

Características

Tipo de grifo de agua	Single-lever
Material	Stainless Steel 304
Material del mango	Stainless Steel 304
Forma de la boquilla	L shape
Boquilla extraíble	-
Boquilla giratoria	360º
Boquilla de aire	√
Función de ducha	-
Tipo de control	Handle
Posición de control	Lado derecho

Instalación

Anchura (mm)	195
Altura (mm)	390
Profundidad (mm)	45
Diámetro de la manguera trenzada de la boquilla ["]	3/8
Longitud de la manguera trenzada de la boquilla [mm]	500

NorFlow HERON BLACK
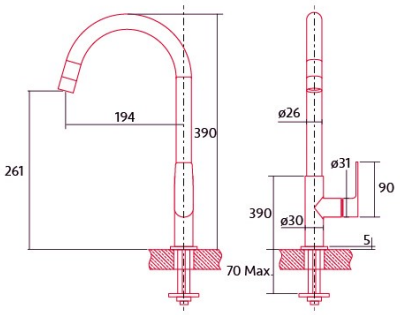
Cod. **4136** EAN **8435025741362**