GRIFOS CAÑO **ALTO**

# NorFlow HERON WHITE

Cod. **4135** EAN **8435025741355**

## INFORMACIÓN GENERAL

| | |
|---|---|
| EAN/UPC | 8435025741355 |
| Subfamília | High Spout |

## Características

| | |
|---|---|
| Tipo de grifo de agua | Single-lever |
| Forma de la boquilla | L shape |
| Boquilla giratoria | 360º |
| Tipo de control | Handle |
| Posición de control | Lado derecho |

## Instalación
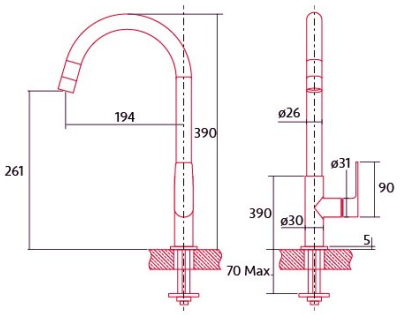
| | |
|---|---|
| Anchura (mm) | 210 |
| Altura (mm) | 390 |
| Profundidad (mm) | 100 |