NODOR

HORNOS **MULTIFUNCIÓN**

Norchef MO 6600 DB

Cod. **2131** EAN **8422248348171**

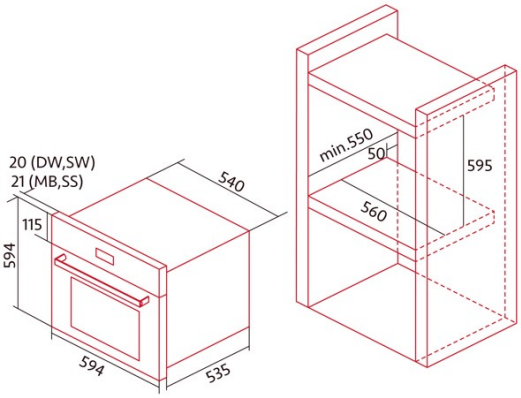

INFORMACIÓN GENERAL

EAN/UPC	8422248348171
Subfamília	Multifunction

Ficha de producto

Índice de Eficiencia Energética (IEE)	93,9
Clase de eficiencia energética	A
Consumo de energía en modo convencional [kWh/ciclo]	0,93
Consumo de energía en modo impulsado por ventilador [kWh/ciclo]	0,77
Fuente de calor	Electricity
Número de cavidades	1
Volumen de la cavidad (L)	65

Dimensiones

Anchura (mm)	595
Altura (mm)	596
Profundidad (mm)	560
Anchura incorporada (mm)	415
Altura incorporada (mm)	470
Profundidad incorporada (mm)	333

Controles

Tipo de control	Mechanical
Mostrar	WHITE
Número de funciones	9
Funciones	Turbo_heating;Grill;Light;Pyro;Top heating with fan;Bottom heating with fan;Defrosting;Double Grill;Eco
Temporizador	Mechanical
Indicador de encendido/apagado	√
Indicador del termostato	√
Temperatura mínima [°C]	50
Temperatura máxima [°C]	250

Características

Limpieza	Pirolisis
Esmalte	Easy cleaning Nclean enamel
Baja la parrilla	-
Vidrio interior extraíble	√
Tipo de luz	LED
Número de bombillas	20
Potencia de la lámpara [W]	1
Número de cristales de puerta	3
Cierre suave	-
Tipo de cavidad	Flat
Bastidores laterales	√
Niveles	5
Ventilador de convección	√

Seguridad

Ventilador de refrigeración	√
Parada automática de seguridad	-
Cerradura de puerta de pirólisis	-
Indicador de bloqueo de pirólisis	-

Conexión eléctrica

Potencia del elemento calefactor superior [W]	1000
Menor potencia del elemento calefactor [W]	1100
Potencia del turbocompresor [W]	3500
Tensión nominal (V)	220-240
Frecuencia nominal (Hz)	50/60
Tipo de enchufe	No plug

Accesorios

Bandeja plana	-
Bandeja profunda	√
Bandeja de vapor	-
Parrilla	√
Rejilla interior	√
Guías telescópicas	√
Depósito extraíble	-
Pizza Stone	-
Kit para asar	-