NODOR

HORNOS **VAPOR**

NorChef SO 4800 SW

Cod. **2120** EAN **8435025721203**

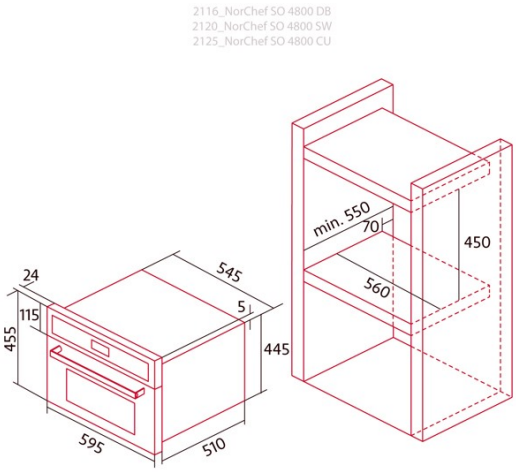

INFORMACIÓN GENERAL

EAN/UPC	8435025721203
Subfamília	Steam

Ficha de producto

Clase de eficiencia energética	A+
Consumo de energía en modo convencional [kWh/ciclo]	510
Consumo de energía en modo impulsado por ventilador [kWh/ciclo]	DGC-28YB1-H116-C45
Número de cavidades	1se
Volumen de la cavidad (L)	36t_in

Dimensiones

Anchura (mm)	595
Altura (mm)	Fast_preheat;Steam with grill and fan;Light;Defrosting;Double Grill;Steam;Steam and turbo heating;Top heating with fan;Turbo heating
Profundidad (mm)	510
Anchura incorporada (mm)	595
Altura incorporada (mm)	TINON
Profundidad incorporada (mm)	510

Controles

Tipo de control	1ch control
Mostrar	LCD
Número de funciones	8
Temporizador	Electronic
Indicador de encendido/apagado	HR3131133
Indicador del termostato	√
Temperatura mínima [°C]	30
Temperatura máxima [°C]	225
Temperatura máxima del vapor [°C]	100
Sonda térmica	270

Características

Esmalte	No
Baja la parrilla	-
Vidrio interior extraíble	√
Número de bombillas	15
Potencia de la lámpara [W]	1e
Número de cristales de puerta	3
Cerradura manual de la puerta	-
Cierre suave	-
Tipo de cavidad	Electronic
Bastidores laterales	650
Niveles	4
Guías telescópicas	No

Seguridad

Ventilador de refrigeración	√
Parada automática de seguridad	-
Cerradura de puerta de pirólisis	-
Indicador de bloqueo de pirólisis	220-240

Conexión eléctrica

Menor potencia del elemento calefactor [W]	0
Potencia del turbocompresor [W]	1600
Tensión nominal (V)	135
Frecuencia nominal (Hz)	50
Potencia nominal de entrada (W)	3050
Longitud del cable de alimentación (m)	1,2

Accesorios

Bandeja plana	Control táctil
Bandeja profunda	√
Bandeja de vapor	√
Parrilla	No
Rejilla interior	√
Guías telescópicas	-
Mango de la bandeja	√
Depósito extraíble	√
Kit para asar	-