NODOR

HORNOS **MULTIFUNCIÓN**

# NorChef MO 6800 DB

Cod. **2114** EAN **8435025721142**

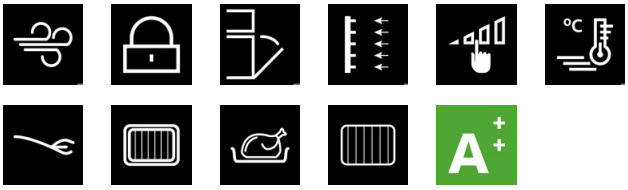

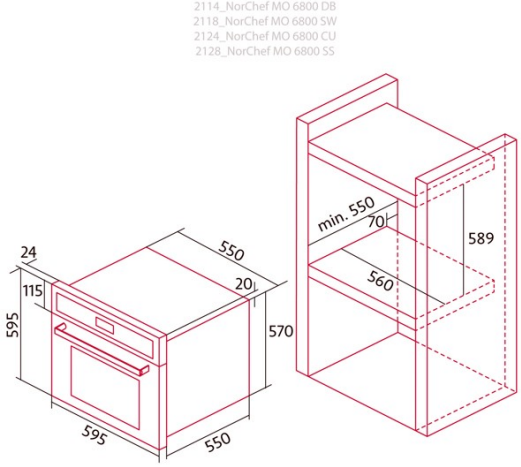


## INFORMACIÓN GENERAL

| | |
|---|---|
| EAN/UPC | 8435025721142 |
| Subfamília | Multifunction |

## Ficha de producto

| | |
|---|---|
| Índice de Eficiencia Energética (IEE) | 96 |
| Clase de eficiencia energética | A |
| Consumo de energía en modo convencional [kWh/ciclo] | 0,86 |
| Consumo de energía en modo impulsado por ventilador [kWh/ciclo] | 0,79 |
| Fuente de calor | Electricity |
| Masa del aparato [Kg] | 31,5 |
| Número de cavidades | 1 |
| Volumen de la cavidad (L) | 67 |

## Dimensiones

| | |
|---|---|
| Anchura (mm) | 595 |
| Altura (mm) | 595 |
| Profundidad (mm) | 550 |
| Anchura incorporada (mm) | 595 |
| Altura incorporada (mm) | 595 |
| Profundidad incorporada (mm) | 550 |

## Controles

| | |
|---|---|
| Tipo de control | Control táctil |
| Mostrar | LCD |
| Número de funciones | 10 |
| Funciones | Double_Grill;Defrosting;Fast preheat;Light;Turbo heating;Bottom heating;Top and bottom heating;3D cooking;Top and bottom heating with fan;Top heating with fan;Double grill with fan;Grill |
| Temporizador | Electronic |
| Indicador de encendido/apagado | √ |
| Indicador del termostato | √ |
| Temperatura mínima [°C] | 50 |
| Temperatura máxima [°C] | 250 |
| Sonda térmica | - |

## Características

| | |
|---|---|
| Esmalte | Black |
| Baja la parrilla | - |
| Vidrio interior extraíble | √ |
| Número de bombillas | 15 |
| Potencia de la lámpara [W] | 1 |
| Número de cristales de puerta | 2 |
| Cerradura manual de la puerta | - |
| Cierre suave | √ |
| Tipo de cavidad | Flat |
| Bastidores laterales | √ |
| Niveles | 5 |
| Guías telescópicas | 0,75 |
| Ventilador de convección | √ |

## Seguridad

| | |
|---|---|
| Ventilador de refrigeración | √ |
| Protección contra sobrecalentamiento | √ |
| Parada automática de seguridad | - |
| Cerradura de puerta de pirólisis | - |
| Indicador de bloqueo de pirólisis | - |

## Conexión eléctrica

| | |
|---|---|
| Potencia del elemento calefactor superior [W] | 1000 |
| Menor potencia del elemento calefactor [W] | 1200 |
| Potencia del turbocompresor [W] | 2100 |
| Tensión nominal (V) | 220-240 |
| Frecuencia nominal (Hz) | 50 |
| Potencia nominal de entrada (W) | 3650 |
| Protección contra descargas eléctricas | Clase I |
| Longitud del cable de alimentación (m) | 1,2 |
| Tipo de enchufe | No plug |

## Accesorios

| | |
|---|---|
| Bandeja plana | - |
| Bandeja profunda | √ |
| Bandeja de vapor | - |
| Parrilla | √ |
| Rejilla interior | √ |
| Guías telescópicas | √ |
| Mango de la bandeja | √ |
| Depósito extraíble | - |
| Pizza Stone | - |
| Kit para asar | - |