NODOR

RÉFRIGÉRATEURS **COMBINÉS**

NorFrost HAIL 201 NF GDB

Cod. **4214** EAN **8422248349857**

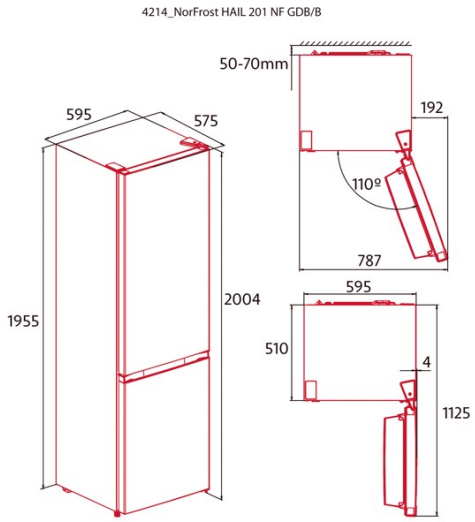

INFORMATIONS GÉNÉRALES

EAN/UPC	8422248349857
Sous-famille	Combi

Fiche produit selon le règlement UE 2019/2016

Classe d'efficacité énergétique	E
Consommation d'énergie [kWh/an]	247
Volume de stockage du réfrigérateur [l]	238
Volume de stockage du congélateur [l]	98
Classement par étoiles	4
Réfrigérateur sans givre	√
Capacité de congélation [kg/24 h]	6
Classe climatique	SN/ST
Émissions sonores [dBA]	39
Type d'installation	Free Standing

Matériel de réfrigération

Nombre de balconnets des portes	4
Nombre d'étagères en verre	5
Étagère à vin	√
Tiroir à fruits et légumes	2
Refroidisseur pour viande et poisson	0
Décoration intérieure métallique	-
Nombre de plateaux d'œufs	2
Capacité en œufs	1-6

Matériel de congélation

Nombre de tiroirs fermés	3
Bacs à glaçons	1

Éclairage

Réfrigérateur lumière	√
Lumière du congélateur	-
Lumière LED	√

Branchement électrique et d'eau

Tension nominale (V)	220-240
Fréquence nominale (HZ)	50
Puissance nominale d'entrée (W)	150
Protection contre les chocs électriques	Class II
Type de prise	Type F

Contrôle

Type de contrôle	Electronic
Système de refroidissement	Dual No Frost
Régulation électronique de la température du réfrigérateur	√
Régulation électronique de la température du congélateur	√
Super fonction de refroidissement	-
Fonction supercongélation	√
Fonction vacances	√
Fonction hiver-été	-

Installation

Largeur (mm)	595
Hauteur (mm)	2004
Profondeur (mm)	590
Portes réversibles	√
Roues	√
Côté d'ouverture de la porte	Right and Left