NODOR

RÉFRIGÉRATEURS **COMBINÉS**

NorFrost HAIL 193 TNF BI SL

Cod. **4210** EAN **8422248349703**

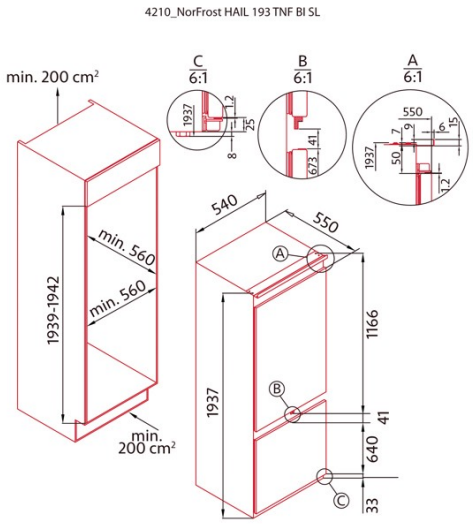

INFORMATIONS GÉNÉRALES

EAN/UPC	8422248349703
Sous-famille	Combi

Fiche produit selon le règlement UE 2019/2016

Classe d'efficacité énergétique	E
Consommation d'énergie [kWh/an]	206
Volume de stockage du réfrigérateur [l]	225
Volume de stockage du congélateur [l]	56
Classement par étoiles	4
Réfrigérateur sans givre	√
Congélateur sans givre	√
Capacité de congélation [kg/24 h]	2,6
Classe climatique	N/ST
Émissions sonores [dBA]	41
Type d'installation	Built-In

Matériel de réfrigération

Nombre de balconnets des portes	4
Nombre d'étagères en verre	3
Étagère à vin	√
Tiroir à fruits et légumes	1
Refroidisseur pour viande et poisson	1
Décoration intérieure métallique	√
Nombre de plateaux d'œufs	1
Capacité en œufs	1-6

Matériel de congélation

Nombre de tiroirs fermés	3

Éclairage

Réfrigérateur lumière	√
Lumière du congélateur	-
Lumière LED	√

Branchement électrique et d'eau

Tension nominale (V)	220-240
Fréquence nominale (HZ)	50
Protection contre les chocs électriques	Class II
Type de prise	Type F

Contrôle

Type de contrôle	Electronic
Afficher	LED
Système de refroidissement	No Frost
Régulation électronique de la température du réfrigérateur	√
Régulation électronique de la température du congélateur	√
Super fonction de refroidissement	√
Fonction supercongélation	√
Fonction vacances	√
Fonction hiver-été	-

Installation

Largeur (mm)	540
Hauteur (mm)	1937
Profondeur (mm)	550
Largeur incorporée (mm)	560
Profondeur incorporée (mm)	560
Portes réversibles	√
Côté d'ouverture de la porte	Right and Left