NODOR

RÉFRIGÉRATEURS POUR PLAN DE **TRAVAIL**

NorFrost TUNDRA 82 BI

Cod. **4207** EAN **8422248343954**

INFORMATIONS GÉNÉRALES

EAN/UPC	8422248343954
Sous-famille	Tabletop

Fiche produit selon le règlement UE 2019/2016

Classe d'efficacité énergétique	E
Consommation d'énergie [kWh/an]	92
Volume de stockage du réfrigérateur [l]	135
Classe climatique	N/ST
Émissions sonores [dBA]	40
Type d'installation	Built-In

Matériel de réfrigération

Nombre de balconnets des portes	2
Nombre d'étagères en verre	2
Décoration intérieure métallique	√
Nombre de plateaux d'œufs	1
Capacité en œufs	1-6

Éclairage

Réfrigérateur lumière	√
Lumière LED	√

Branchement électrique et d'eau

Tension nominale (V)	220-240
Fréquence nominale (HZ)	50
Type de prise	Type F

Contrôle

Type de contrôle	Electronic
Afficher	Non
Système de refroidissement	No Frost
Régulation électronique de la température du réfrigérateur	√

Installation
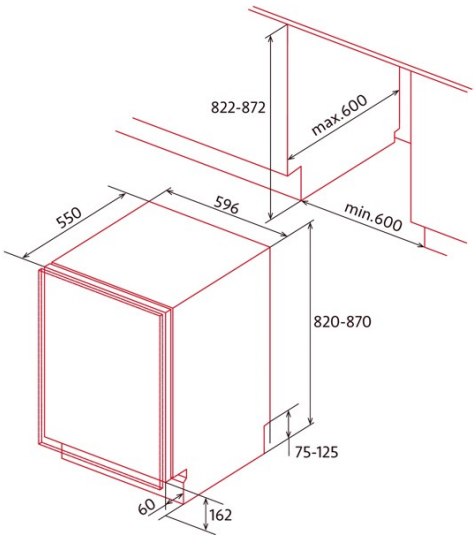
Largeur (mm)	596
Hauteur (mm)	870
Profondeur (mm)	550
Largeur incorporée (mm)	600
Profondeur incorporée (mm)	600
Portes réversibles	√
Côté d'ouverture de la porte	Right