NODOR

RÉFRIGÉRATEURS **COMBINÉS**

# NorFrost HAIL 193 TNF BI 70

Cod. **4206** EAN **8422248343176**

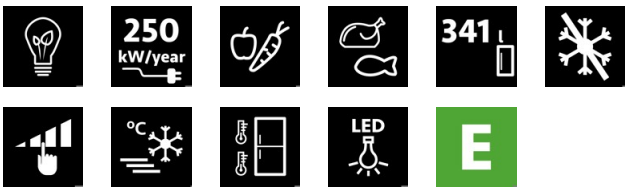


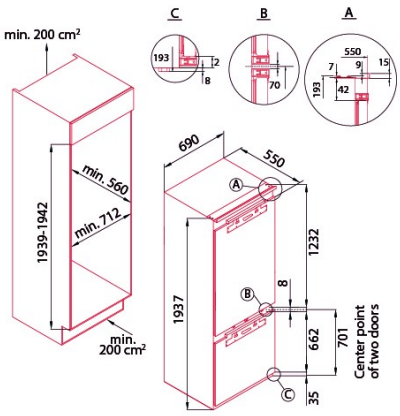


## INFORMATIONS GÉNÉRALES

| | |
|---|---|
| EAN/UPC | 8422248343176 |
| Sous-famille | Combi |

## Fiche produit selon le règlement UE 2019/2016

| | |
|---|---|
| Classe d'efficacité énergétique | E |
| Consommation d'énergie [kWh/an] | 250 |
| Volume de stockage du réfrigérateur [l] | 257 |
| Volume de stockage du congélateur [l] | 84 |
| Classement par étoiles | 4 |
| Réfrigérateur sans givre | √ |
| Congélateur sans givre | √ |
| Capacité de congélation [kg/24 h] | 3,8 |
| Classe climatique | N/ST |
| Émissions sonores [dBA] | 41 |
| Type d'installation | Built-In |

## Matériel de réfrigération

| | |
|---|---|
| Nombre de balconnets des portes | 4 |
| Nombre d'étagères en verre | 4 |
| Étagère à vin | - |
| Tiroir à fruits et légumes | 1 |
| Refroidisseur pour viande et poisson | 1 |
| Décoration intérieure métallique | √ |
| Capacité en œufs | 0 |

## Matériel de congélation

| | |
|---|---|
| Nombre de tiroirs | 3 |
| Nombre de tiroirs fermés | 3 |

## Éclairage

| | |
|---|---|
| Réfrigérateur lumière | √ |
| Lumière LED | √ |

## Branchement électrique et d'eau

| | |
|---|---|
| Tension nominale (V) | 220-240 |
| Fréquence nominale (HZ) | 50 |

## Contrôle

| | |
|---|---|
| Type de contrôle | Electronic |
| Afficher | LED |
| Système de refroidissement | Total No Frost |
| Régulation électronique de la température du congélateur | √ |
| Fonction supercongélation | √ |

## Installation

| | |
|---|---|
| Largeur (mm) | 690 |
| Hauteur (mm) | 1937 |
| Profondeur (mm) | 550 |
| Profondeur incorporée (mm) | 560 |
| Portes réversibles | √ |