NODOR

CAVES À **VINS**

NorCare VB46 BK

Cod. **4188** EAN **8422248371636**

INFORMATIONS GÉNÉRALES

EAN/UPC	8422248371636
Sous-famille	Wine Cooler

Fiche produit selon le règlement UE 2019/2016

Catégorie	2
Classe d'efficacité énergétique	G
Consommation d'énergie [kWh/an]	144
Volume de stockage du réfrigérateur [l]	129
Classe climatique	SN/N/ST

Branchement électrique et d'eau

Tension nominale (V)	220-240
Fréquence nominale (HZ)	50
Longueur du cordon d'alimentation (m)	1,5
Type de prise	Type F

Contrôle

Type de contrôle	Electronic
Afficher	LED

Installation
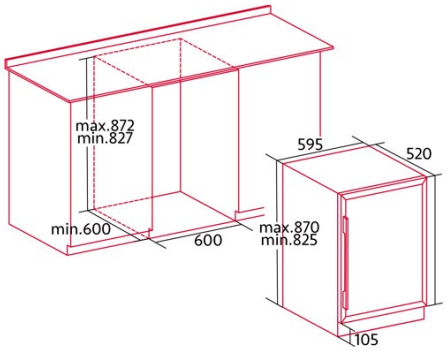
Largeur (mm)	595
Hauteur (mm)	820
Profondeur (mm)	570
Largeur incorporée (mm)	605
Profondeur incorporée (mm)	575