NODOR

CAVES À **VINS**

NorCare VC 4800 DB

Cod. **4184** EAN **8435025741843**

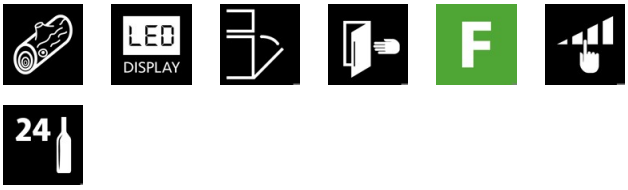

INFORMATIONS GÉNÉRALES

EAN/UPC	8435025741843
Sous-famille	Wine Cooler

Fiche produit selon le règlement UE 2019/2016

Catégorie	2
Classe d'efficacité énergétique	F
Consommation d'énergie [kWh/an]	99
Classe climatique	SN/N/ST
Émissions sonores [dBA]	43
Type d'installation	Built-In

Éclairage

Réfrigérateur lumière	√
Lumière LED	√

Branchement électrique et d'eau

Tension nominale (V)	220-240
Fréquence nominale (HZ)	50
Puissance nominale d'entrée (W)	80
Protection contre les chocs électriques	Classe I
Longueur du cordon d'alimentation (m)	1,2
Type de prise	Type F

Contrôle

Type de contrôle	Electronic
Afficher	LED
Système de refroidissement	No Frost

Installation

Largeur (mm)	595
Hauteur (mm)	455
Profondeur (mm)	533
Largeur incorporée (mm)	565
Profondeur incorporée (mm)	555
Portes réversibles	√
Côté d'ouverture de la porte	Right and Left
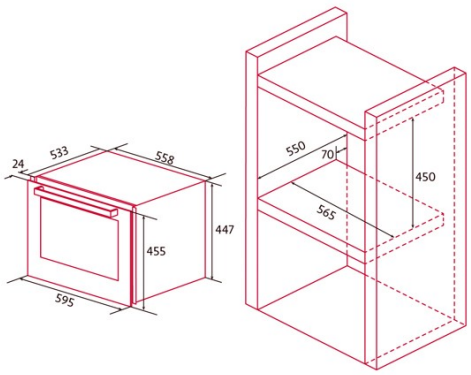
Norcare VC 4800 DB 4184