ROBINETS BEC **HAUT**



Norflow ROBIN CU

Cod. **4100** EAN **8435025741003**

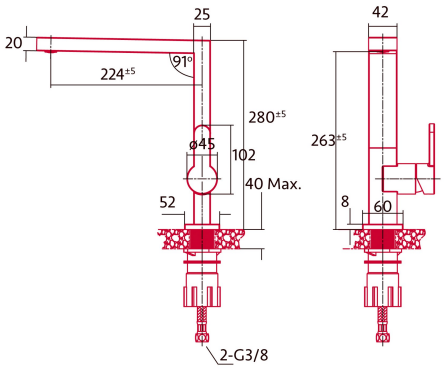

INFORMATIONS GÉNÉRALES

EAN/UPC	8435025741003
Sous-famille	High Spout

Caractéristiques

Type de robinet d'eau	Single-lever
Matériau	Stainless Steel 304
Matériau de la poignée	Stainless Steel 304
Matériau du tuyau tressé Sprou	Stainless Steel 304
Style de finition	Satin
Forme de l'embout	L shape
Embout amovible	-
Embout rotatif	360º
Embout aérateur	√
Fonction douche	-
Type de contrôle	Handle
Position de contrôle	Côté droit

Installation

Largeur (mm)	224
Hauteur (mm)	280
Profondeur (mm)	52
Diamètre du tuyau tressé de l'embout ["]	3/8
Longueur du tuyau tressé de l'embout [mm]	500