NODOR

MICRO-ONDES

NorChef MW 25 DG DB

Cod. **4053** EAN **8435025740532**

4053_NorChef MW 25 DG DB
4054_NorChef MW 25 DG SS

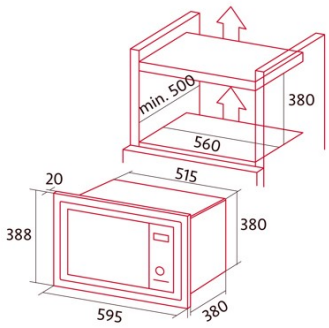

INFORMATIONS GÉNÉRALES

EAN/UPC	8435025740532
Sous-famille	Built-in

Dimensions

Hauteur de la cavité [mm]	208
Largeur de la cavité [mm]	328
Profondeur de la cavité [mm]	369
Capacité de la cavité [l]	25
Type de cavité	Stainless steel
Largeur (mm)	595
Hauteur (mm)	388
Profondeur (mm)	380
Largeur incorporée (mm)	560
Hauteur intérieure (mm)	380
Profondeur incorporée (mm)	500

Caractéristiques

Type d'installation	Built_in
Système d'ouverture des portes	Push button
Lumière intérieure	√

Contrôle

Type de contrôle	Electronic display
Afficher	LCD
Afficher la couleur	WHITE
Minuterie	Electronic
Réglage maximal de la minuterie [min]	95
Bouton Marche/Arrêt	√
Sélecteur de puissance	√
Sélecteur de fonctions	√
Sélecteur de température	√
Sélecteur de poids	√
Nombre de fonctions	8
Fonctions	Simultaneous_grill_microwave;Grill;Heating and cooking by food type;Defrosting;Quick start

Sécurité

Thermostat de sécurité	√
Déconnexion automatique de sécurité	√
Verrouillage de sécurité pour enfants	√
Nombre de vitrages de la porte	1

Raccordement électrique

Puissance du grill [kW]	1
Puissance micro-ondes [W]	900
Puissance nominale (W)	1450
Tension [V]	230
Fréquence [Hz]	50
Type de prise	Type F

Accessoires

Construit dans le cadre	Inclus
Kit de ventilation	-
Verre amovible pivotant	√
Diamètre de la plaque de verre [mm]	315