NODOR

FOURS **MULTIFONCTION**

Norchef MO 6600 DB

Cod. **2131** EAN **8422248348171**

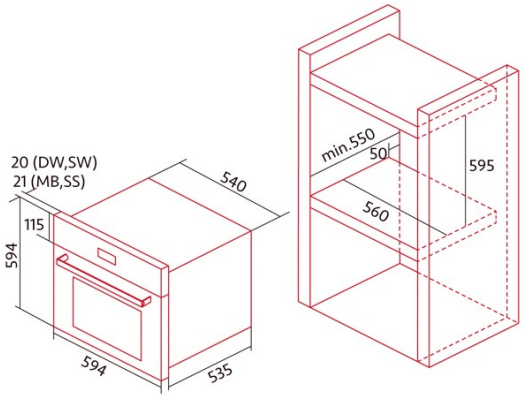

INFORMATIONS GÉNÉRALES

EAN/UPC	8422248348171
Sous-famille	Multifunction

Fiche produit

Indice d'efficacité énergétique (IEE)	93,9
Classe d'efficacité énergétique	A
Consommation d'énergie en mode conventionnel [kWh/cycle]	0,93
Consommation d'énergie en mode ventilateur [kWh/cycle]	0,77
Source de chaleur	Electricity
Nombre de cavités	1
Volume de la cavité (L)	65

Dimensions

Largeur (mm)	595
Hauteur (mm)	596
Profondeur (mm)	560
Largeur incorporée (mm)	415
Hauteur intégrée (mm)	470
Profondeur incorporée (mm)	333

contrôles

Type de contrôle	Mechanical
Afficher	WHITE
Nombre de fonctions	9
Fonctions	Turbo_heating;Grill;Light;Pyro;Top heating with fan;Bottom heating with fan;Defrosting;Double Grill;Eco
Minuterie	Mechanical
Indicateur marche/arrêt	√
Indicateur du thermostat	√
Température minimale [°C]	50
Température maximale [°C]	250

Caractéristiques

Nettoyage	Pirolisis
Émail	Easy cleaning Nclean enamel
Baisser le gril	-
Verre intérieur amovible	√
Type de lumière	LED
Nombre d'ampoules	20
Puissance de la lampe [W]	1
Nombre de vitres de la porte	3
Fermeture douce	-
Type de cavité	Flat
Châssis latéraux	√
Niveaux	5
Ventilateur à convection	√

Sécurité

Ventilateur de refroidissement	√
Arrêt automatique de sécurité	-
Fermeture de porte pour pyrolyse	-
Indicateur de verrouillage de pyrolyse	-

Raccordement électrique

Puissance de l'élément chauffant supérieur [W]	1000
Puissance inférieure de l'élément chauffant [W]	1100
Puissance du turbocompresseur [W]	3500
Tension nominale (V)	220-240
Fréquence nominale (HZ)	50/60
Type de prise	No plug

Accessoires

Plateau plat	-
Plateau profond	√
Plateau vapeur	-
Gril	√
Grille intérieure	√
Rails télescopiques	√
Réservoir amovible	-
Pierre à pizza	-
Kit à grillade	-