NODOR

FRIGORÍFICOS **COMBI**



NorFrost HAIL TNF 177 BI

Cod. **8579** EAN **8435025785793**

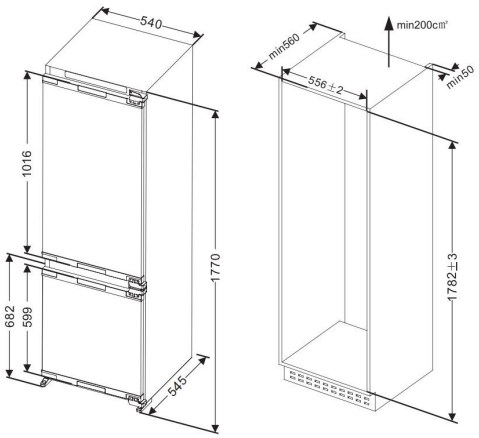

INFORMACIÓN GENERAL

EAN/UPC	8435025785793
Subfamília	Combi

Ficha de producto según el Reglamento UE 2019/2016

Categoría	7
Clase de eficiencia energética	E
Consumo de energía [kWh/año]	185
Volumen de almacenamiento del frigorífico [l]	164
Volumen de almacenamiento del congelador [l]	68
Clasificación por estrellas	4
Frigorífico sin escarcha	√
Congelador sin escarcha	√
Seguridad de corte de potencia [h]	15
Capacidad de congelación [kg/24h]	3,5
Clase climática	SN/N/ST
Emisiones sonoras [dBA]	42
Tipo de instalación	Free Standing

Equipo de refrigeración

Número de balcones de las puertas	3
Número de estantes de vidrio	5
Estante de vino	√
Cajón para frutas y verduras	1
Decoración interior metálica	-
Número de bandejas de huevos	1
Capacidad de huevo	1-6

Equipo congelador

Número de cajones	3
Número de cajones cerrados	3
Bandejas de hielo	0
Capacidad del cubo de hielo	0

Iluminación

Refrigerador de luz	√
Luz del congelador	-
Luz LED	√

Conexión de energía y agua

Tensión nominal (V)	220-240
Frecuencia nominal (Hz)	50
Potencia nominal de entrada (W)	150
Protección contra descargas eléctricas	Clase I
Longitud del cable de alimentación (m)	1,8
Tipo de enchufe	Type F

Control

Tipo de control	Electronic
Mostrar	LED
Sistema de refrigeración	No Frost
Regulación electrónica de la temperatura del refrigerador	√
Regulación electrónica de la temperatura del congelador	√
Super función de enfriamiento	√
Función de congelación estupenda	√
Fiesta de feriados	√
Función de invierno-verano	-

Instalación

Anchura (mm)	540
Altura (mm)	1770
Profundidad (mm)	545
Anchura incorporada (mm)	560
Profundidad incorporada (mm)	560
Tipo de mango	Retirado
Puertas reversibles	√
Ruedas	-
Lado de apertura de la puerta	Right