NODOR

FRIGORÍFICOS **COMBI**



NorFrost HAIL 201 NF GDB

Cod. **4214** EAN **8422248349857**



4214_NorFrost HAIL 201 NF GDB/B

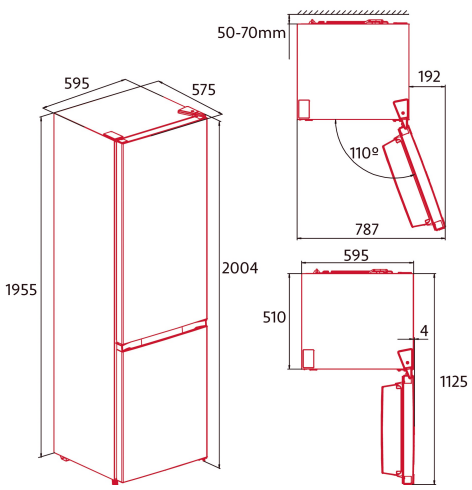

INFORMACIÓN GENERAL

EAN/UPC	8422248349857
Subfamília	Combi

Ficha de producto según el Reglamento UE 2019/2016

Clase de eficiencia energética	E
Consumo de energía [kWh/año]	247
Volumen de almacenamiento del frigorífico [l]	238
Volumen de almacenamiento del congelador [l]	98
Clasificación por estrellas	4
Frigorífico sin escarcha	√
Capacidad de congelación [kg/24h]	6
Clase climática	SN/ST
Emisiones sonoras [dBA]	39
Tipo de instalación	Free Standing

Equipo de refrigeración

Número de balcones de las puertas	4
Número de estantes de vidrio	5
Estante de vino	√
Cajón para frutas y verduras	2
Enfriador para carne y pescado	0
Decoración interior metálica	-
Número de bandejas de huevos	2
Capacidad de huevo	1-6

Equipo congelador

Número de cajones cerrados	3
Bandejas de hielo	1

Iluminación

Refrigerador de luz	√
Luz del congelador	-
Luz LED	√

Conexión de energía y agua

Tensión nominal (V)	220-240
Frecuencia nominal (Hz)	50
Potencia nominal de entrada (W)	150
Protección contra descargas eléctricas	Class II
Tipo de enchufe	Type F

Control

Tipo de control	Electronic
Sistema de refrigeración	Dual No Frost
Regulación electrónica de la temperatura del refrigerador	√
Regulación electrónica de la temperatura del congelador	√
Super función de enfriamiento	-
Función de congelación estupenda	√
Fiesta de feriados	√
Función de invierno-verano	-

Instalación

Anchura (mm)	595
Altura (mm)	2004
Profundidad (mm)	590
Puertas reversibles	√
Ruedas	√
Lado de apertura de la puerta	Right and Left