NODOR

CONGELADORES **VERTICALES**

NorFrost ICE TNF 177 BI SL

Cod. **4212** EAN **8422248349734**

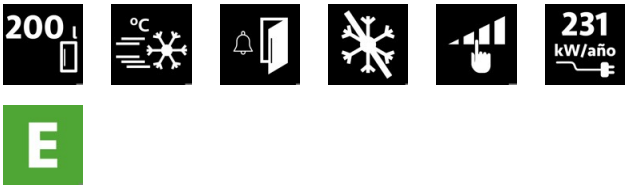

INFORMACIÓN GENERAL

EAN/UPC	8422248349734
Subfamília	Upright

Ficha de producto según el Reglamento UE 2019/2016

Clase de eficiencia energética	E
Consumo de energía [kWh/año]	231
Volumen de almacenamiento del congelador [l]	200
Clasificación por estrellas	4
Congelador sin escarcha	√
Capacidad de congelación [kg/24h]	9
Clase climática	N/ST
Emisiones sonoras [dBA]	41
Tipo de instalación	Built-In

Equipo congelador

Número de cajones	0
Número de cajones cerrados	5

Conexión de energía y agua

Tensión nominal (V)	220-240
Frecuencia nominal (Hz)	50
Tipo de enchufe	Type F

Control

Tipo de control	Electronic
Mostrar	LED
Sistema de refrigeración	No Frost
Regulación electrónica de la temperatura del congelador	√
Función de congelación estupenda	√

Instalación

Anchura incorporada (mm)	560
Profundidad incorporada (mm)	550
Puertas reversibles	√
Lado de apertura de la puerta	Right
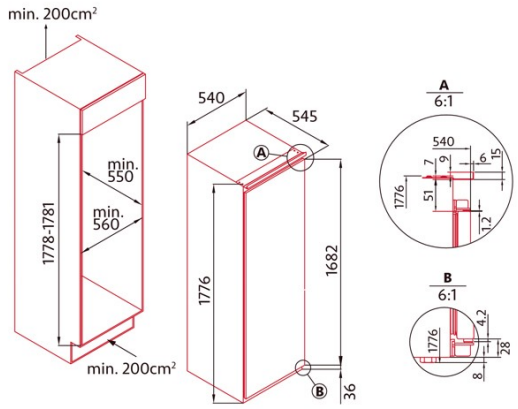
4212_NorFrost ICE TNF 177 BI SL/B