NODOR

AUFSATZBECKEN

## ALLGEMEINE INFORMATIONEN

| | |
|---|---|
| EAN/UPC | 8435025740594 |
| Unterfamilie | Top Mount |

### Merkmale

| | |
|---|---|
| Material | Quarz composite |
| Dicke des Stahls | 7 |
| Farbe | Beige |
| Beckenmenge | 1 |
| Form des Beckens | Square |
| Tiefe des Beckens (mm) | 205 |
| Ablaufgestell | 1 |
| Form des Ablaufgitters | Square |
| Position des Ablaufgitters | Reversible |

### Installation

| | |
|---|---|
| Überlaufrohr | √ |
| Standardbreite des Schranks (mm) | 50 |
| Breite (mm) | 780 |
| Höhe (mm) | 500 |

# NorGranite 78.50 1B 1D BG
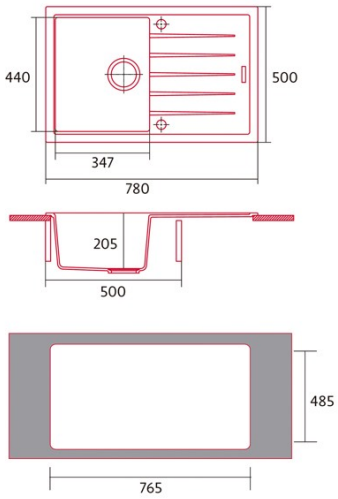
Cod. **4059** EAN **8435025740594**