NODOR

PYROLYTISCHE **BACKÖFEN**

NorChef PO 6601 DB

Cod. **2190** EAN **8422248348164**

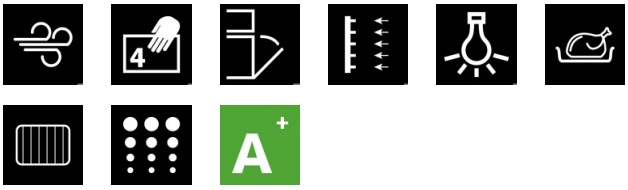

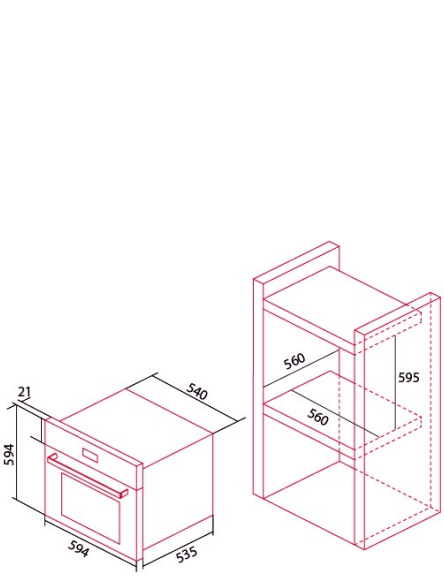

ALLGEMEINE INFORMATIONEN

EAN/UPC	8422248348164
Unterfamilie	Pyrolitic

Produktdatenblatt

Energieeffizienzindex (EEI)	78
Energieeffizienzklasse	A+
Energieverbrauch im konventionellen Modus [kWh/Zyklus]	0,64
Energieverbrauch im Impulsmodus mit Gebläse [kWh/Zyklus]	0,98
Wärmequelle	Electricity
Gewicht des Geräts [kg]	44,7
Anzahl der Garräume	1
Volumen des des Garraums (l)	65

Abmessungen

Breite (mm)	560
Höhe (mm)	595
Tiefe (mm)	560

Steuerung

Art der Steuerung	Electronic
Anzeigen	WHITE
Anzahl der Funktionen	10
Funktionen	Defrosting;Double grill with fan;Pyro;3D cooking;Bottom heating with fan;Eco;Top and bottom heating;Light;Double Grill;Grill
Ein/Aus-Anzeige	√
Mindesttemperatur [°C]	50
Höchsttemperatur [°C]	250
Höchsttemperatur des Dampfs [°C]	460

Merkmale

Reinigung	Pirolisis
Politur	Pyrolitic
Grill absenken	√
Inneres Glas herausnehmbar	√
Anzahl der Glühbirnen	25
Leistung der Lampe [W]	2
Anzahl der Türglasscheiben	4
Sanftes Schließen	√
Garraumtyp	Flat
Seitenschienen	√
Ebenen	5
Teleskopschienen	1
Konvektionsgebläse	√

Stromanschluss

Leistung des oberen Heizelements [W]	1000
Leistung des unteren Heizelements [W]	1100
Nennspannung (V)	220-240
Nennfrequenz (Hz)	50/60
Steckertyp	No plug

Zubehör

Tiefes Ofenblech	√
Rost	√
Teleskopschienen	√